Internity Home

Numer katalogowy:

IHTM0011KPLS42

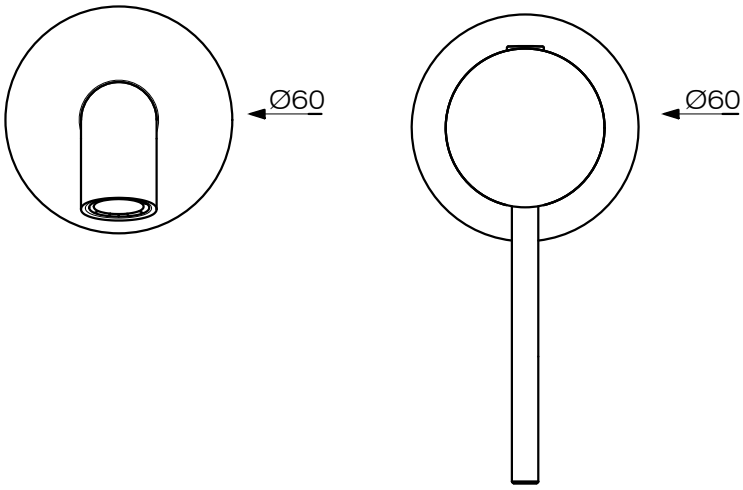

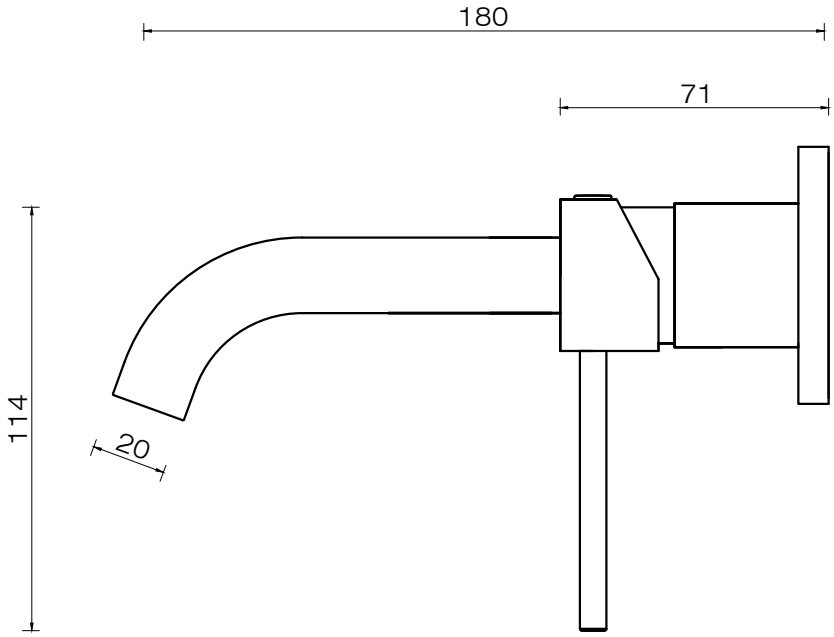

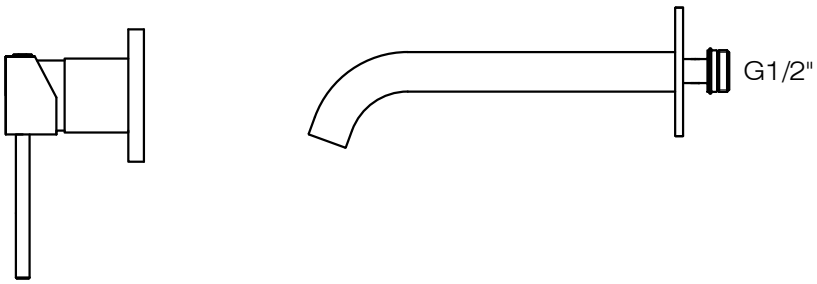

Wymiary w milimetrach