Internity Home

Numer katalogowy:

IHTMSA10KPLF40

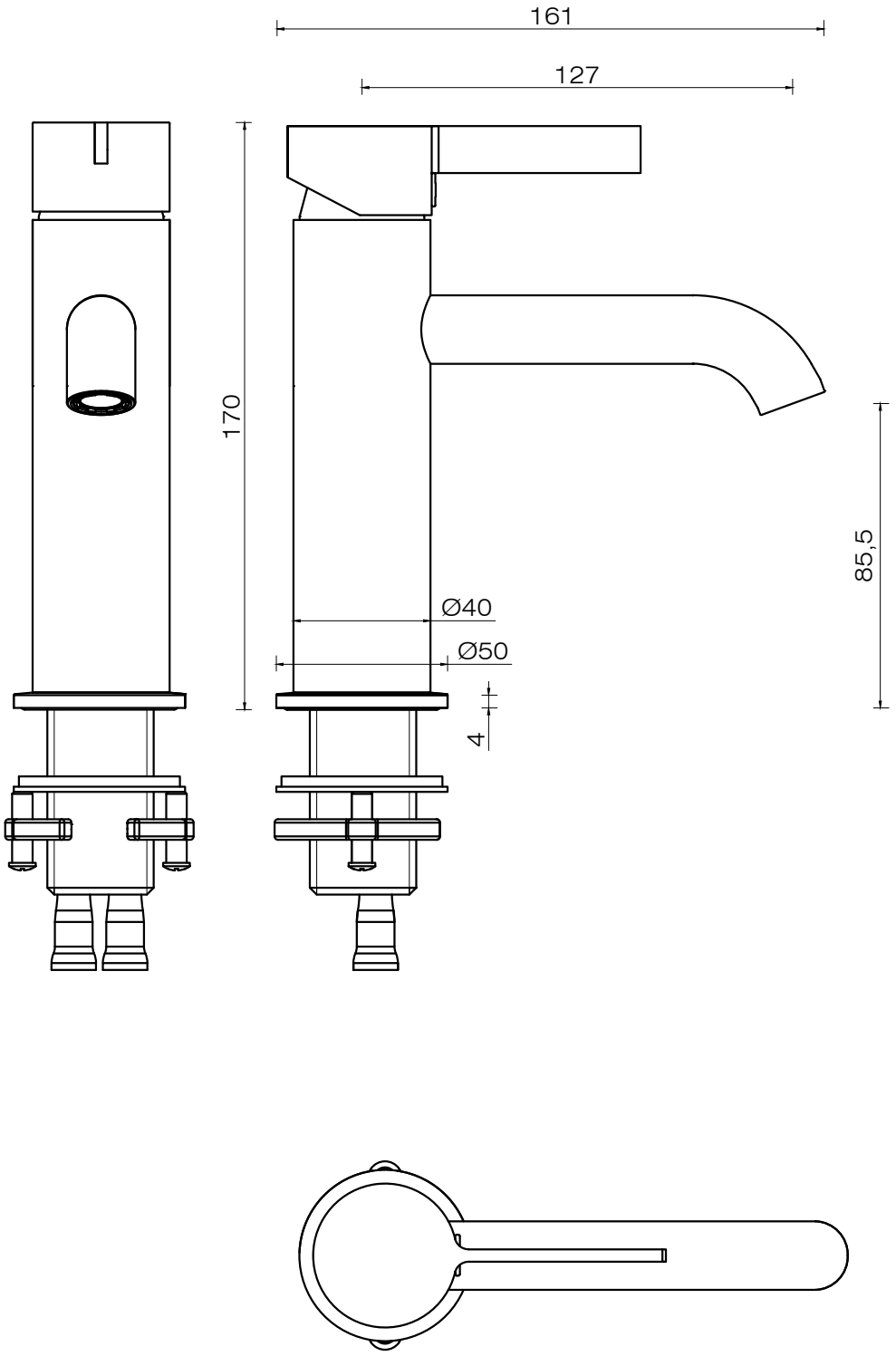

Wymiary w milimetrach