Internity Home

Numer katalogowy:

IHTM0105KPLT11

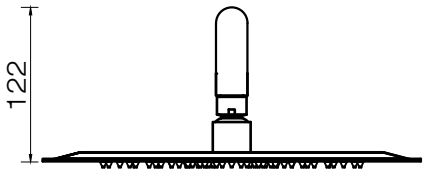

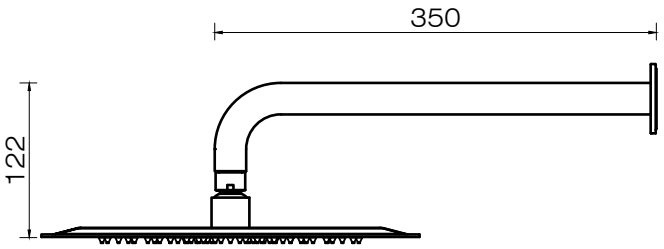

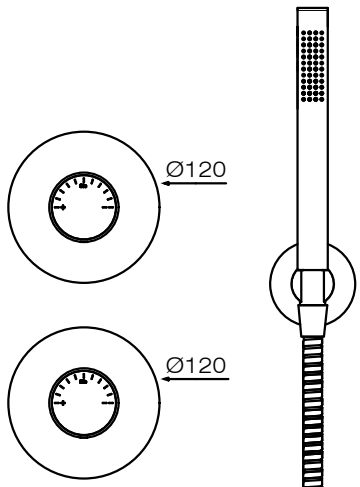

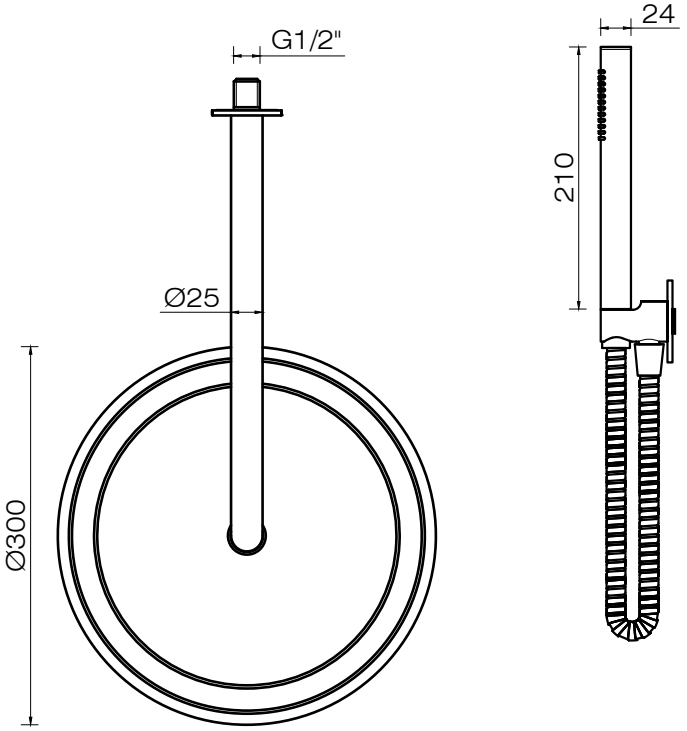

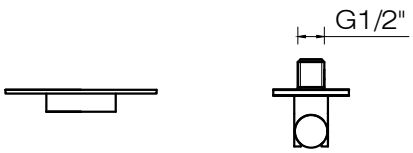

Wymiary w milimetrach