Internity Home

Numer katalogowy:

IHTM0105KPLT22

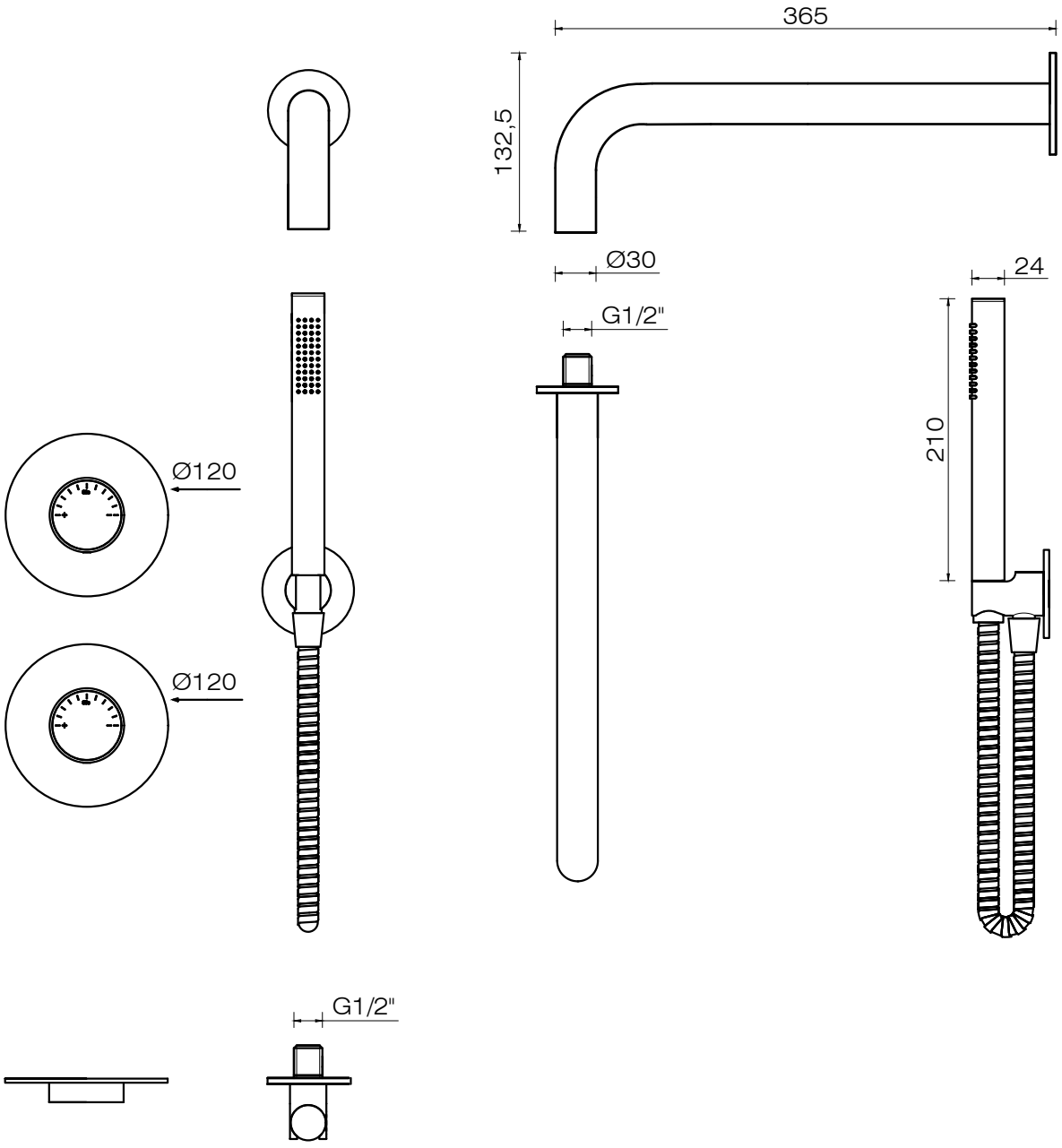

Wymiary w milimetrach