Internity Home

Numer katalogowy:

IHTM22KPL

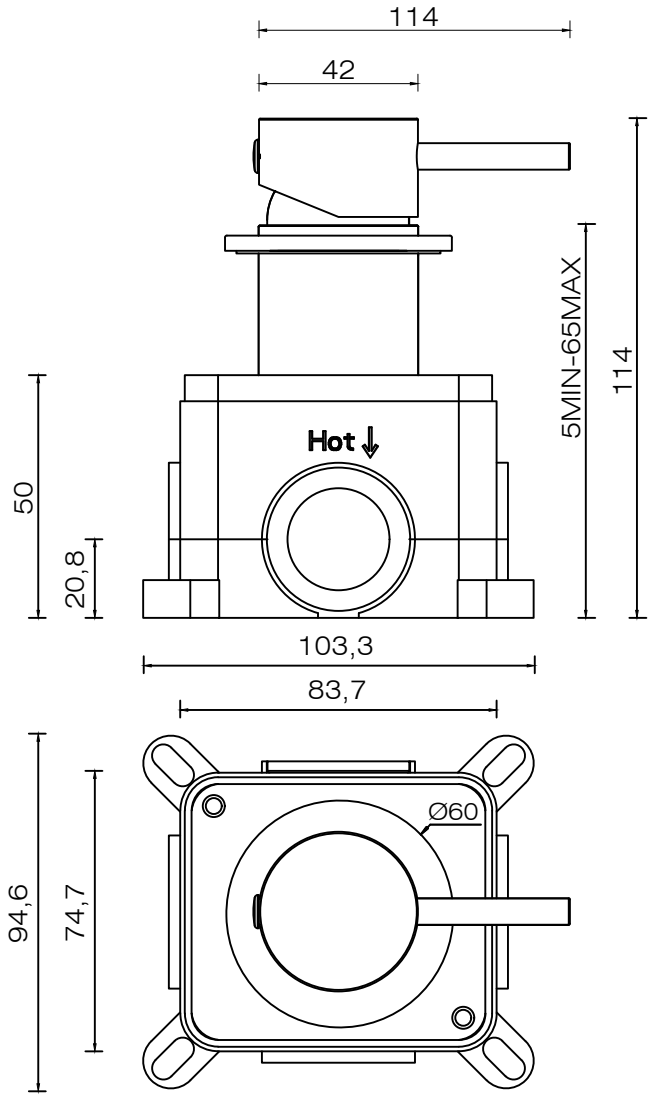

Wymiary w milimetrach