Internity Home

Numer katalogowy:

IHTMA4949

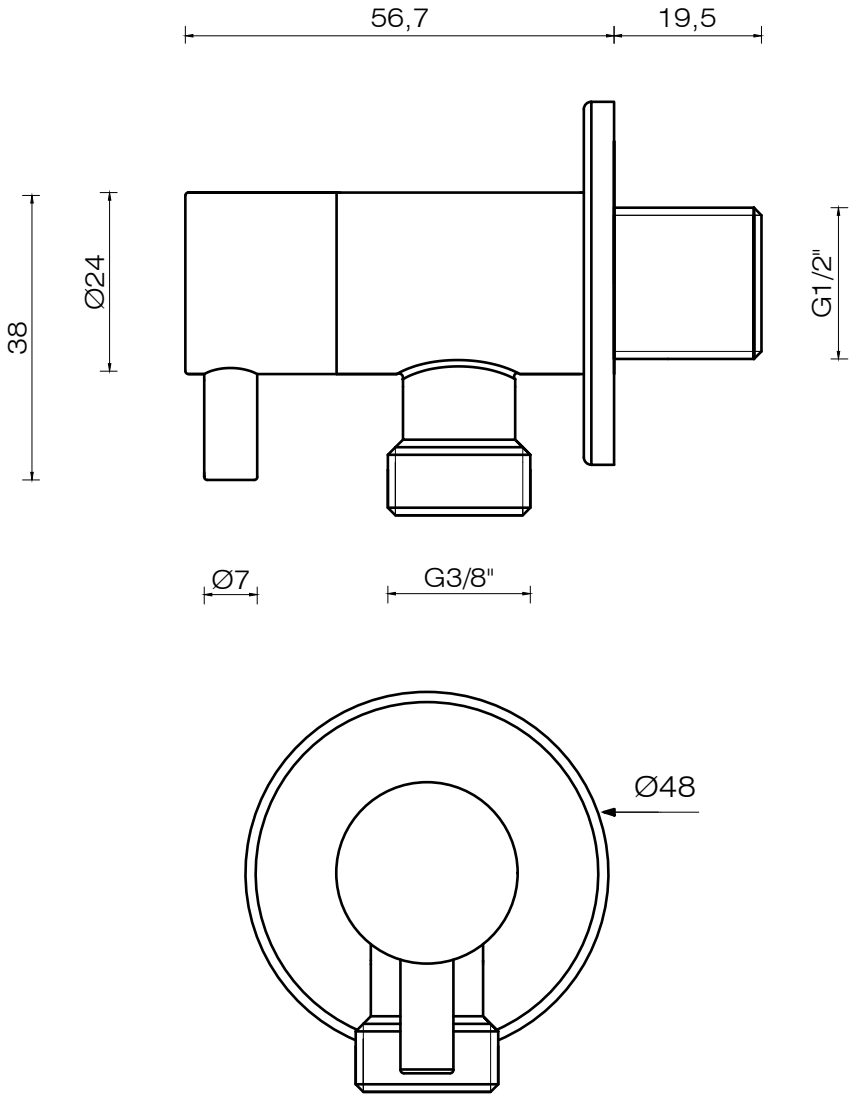

Wymiary w milimetrach