Internity Home

Numer katalogowy:

IHTMA1696

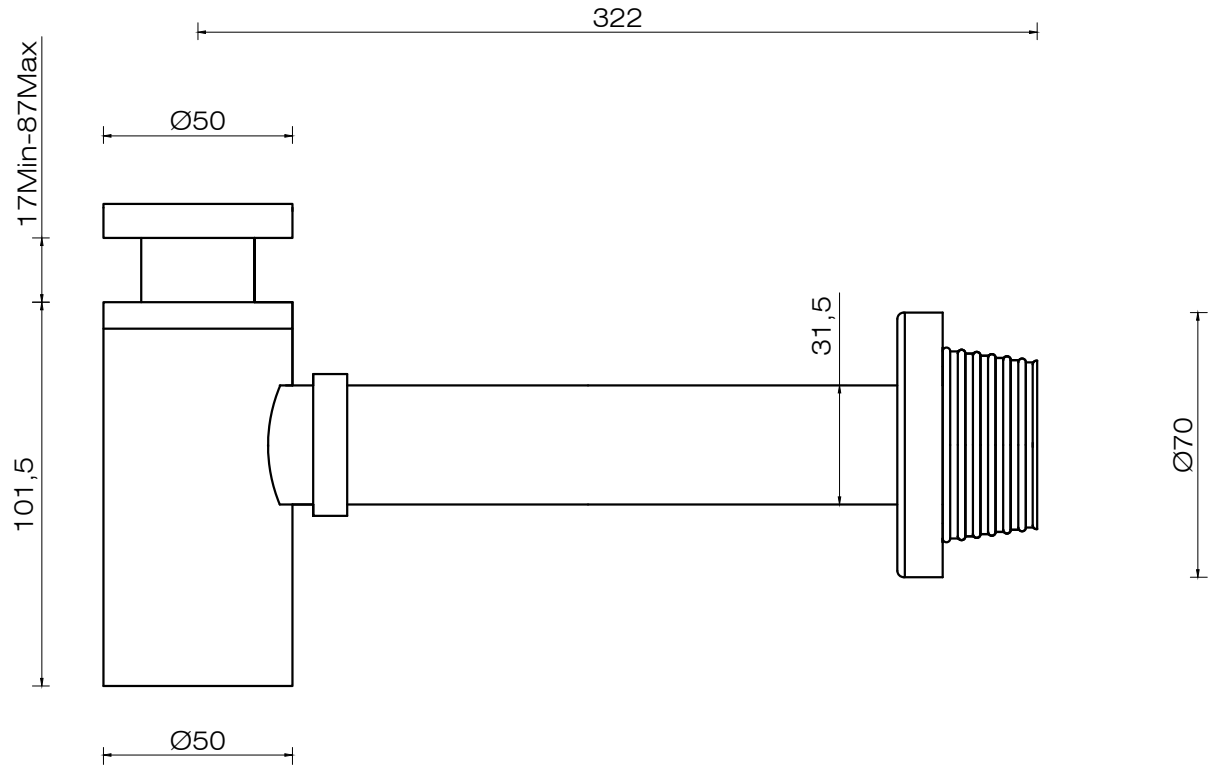

Wymiary w milimetrach