Internity Home

Numer katalogowy:

M33KPL

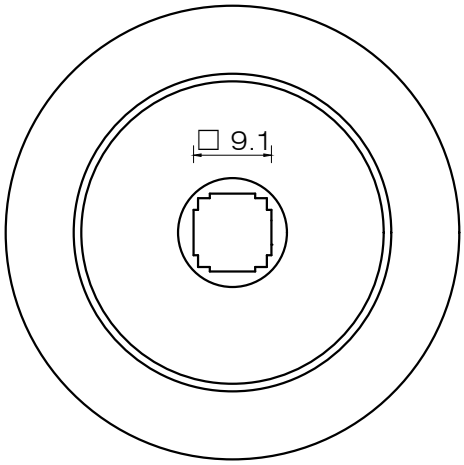

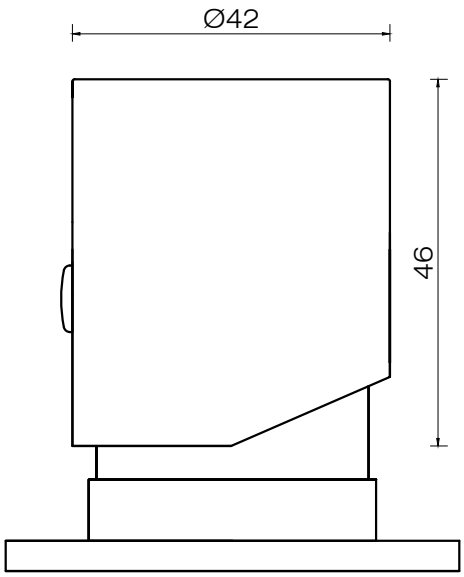

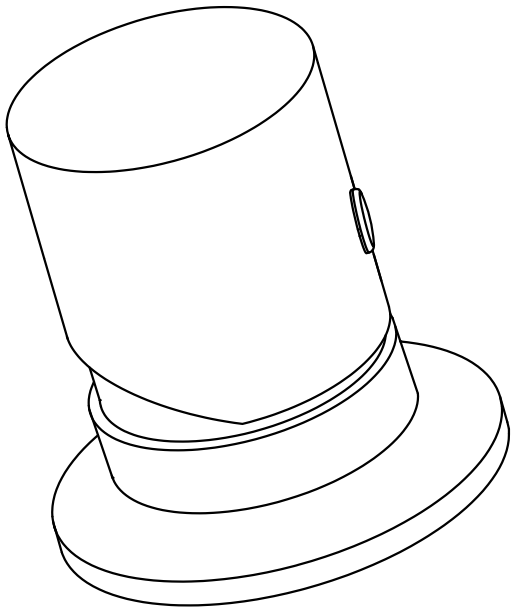

Wymiary w milimetrach