Internity Home

Numer katalogowy:

S10KPL

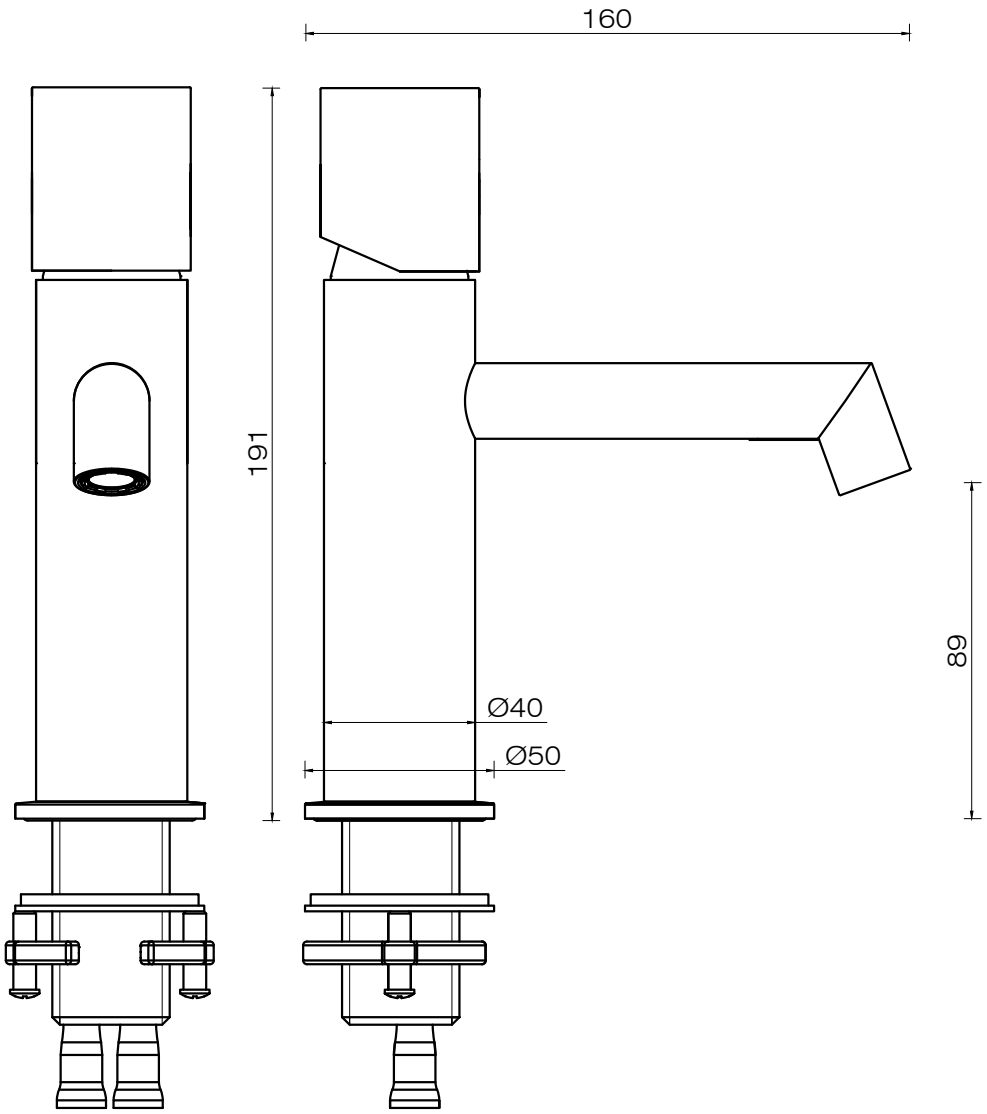

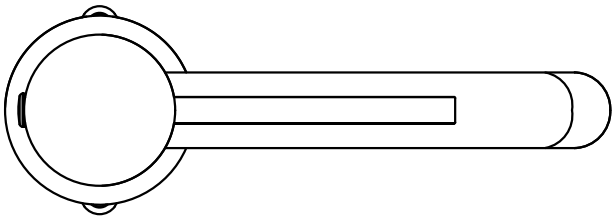

Wymiary w milimetrach