Internity Home

Numer katalogowy:

S17KPL

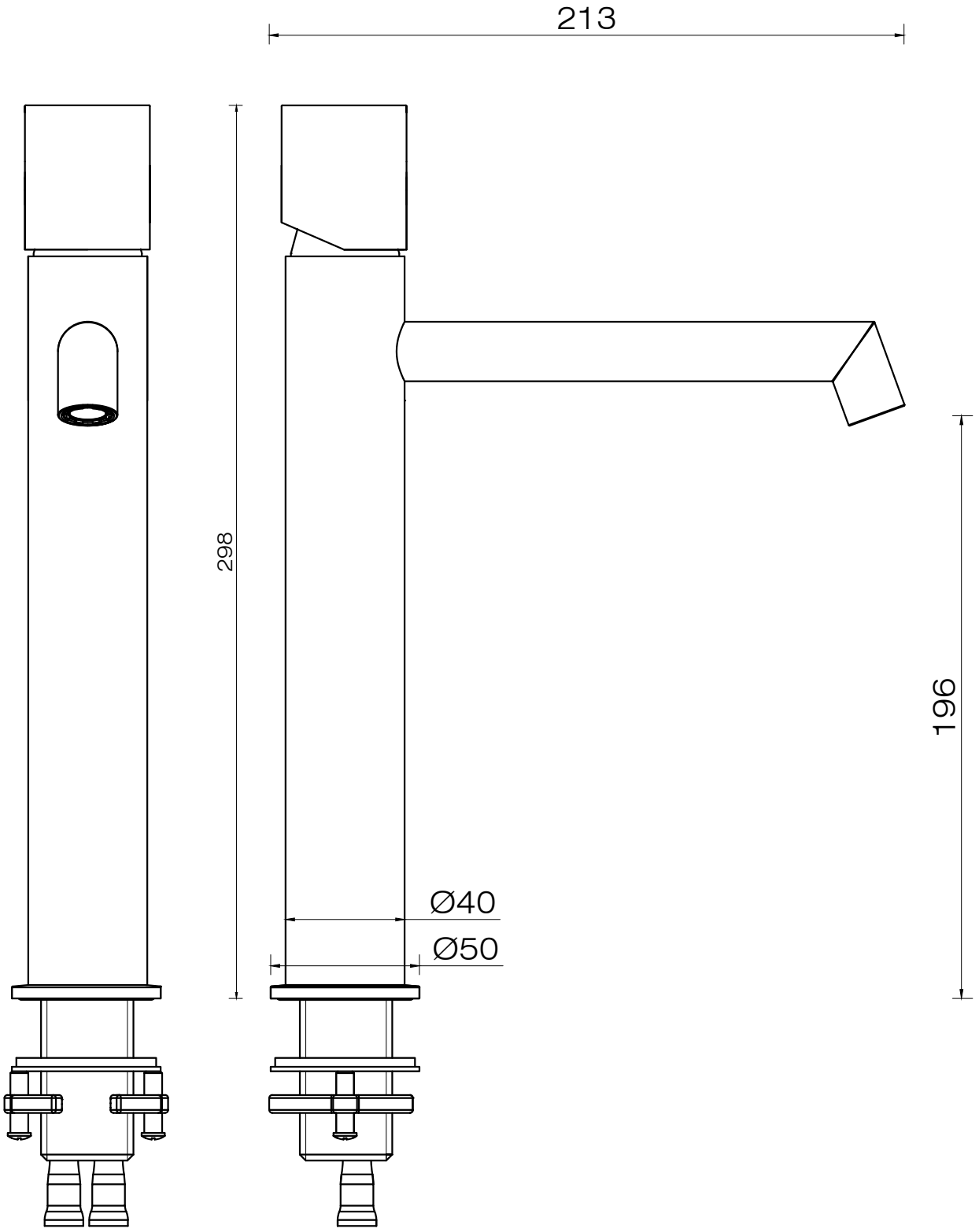

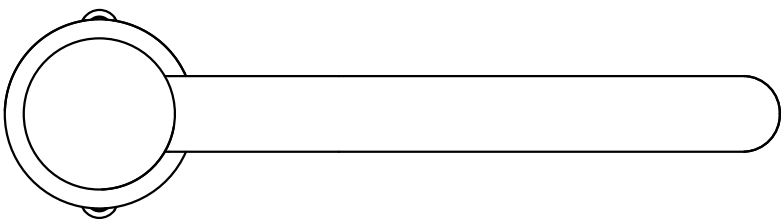

Wymiary w milimetrach